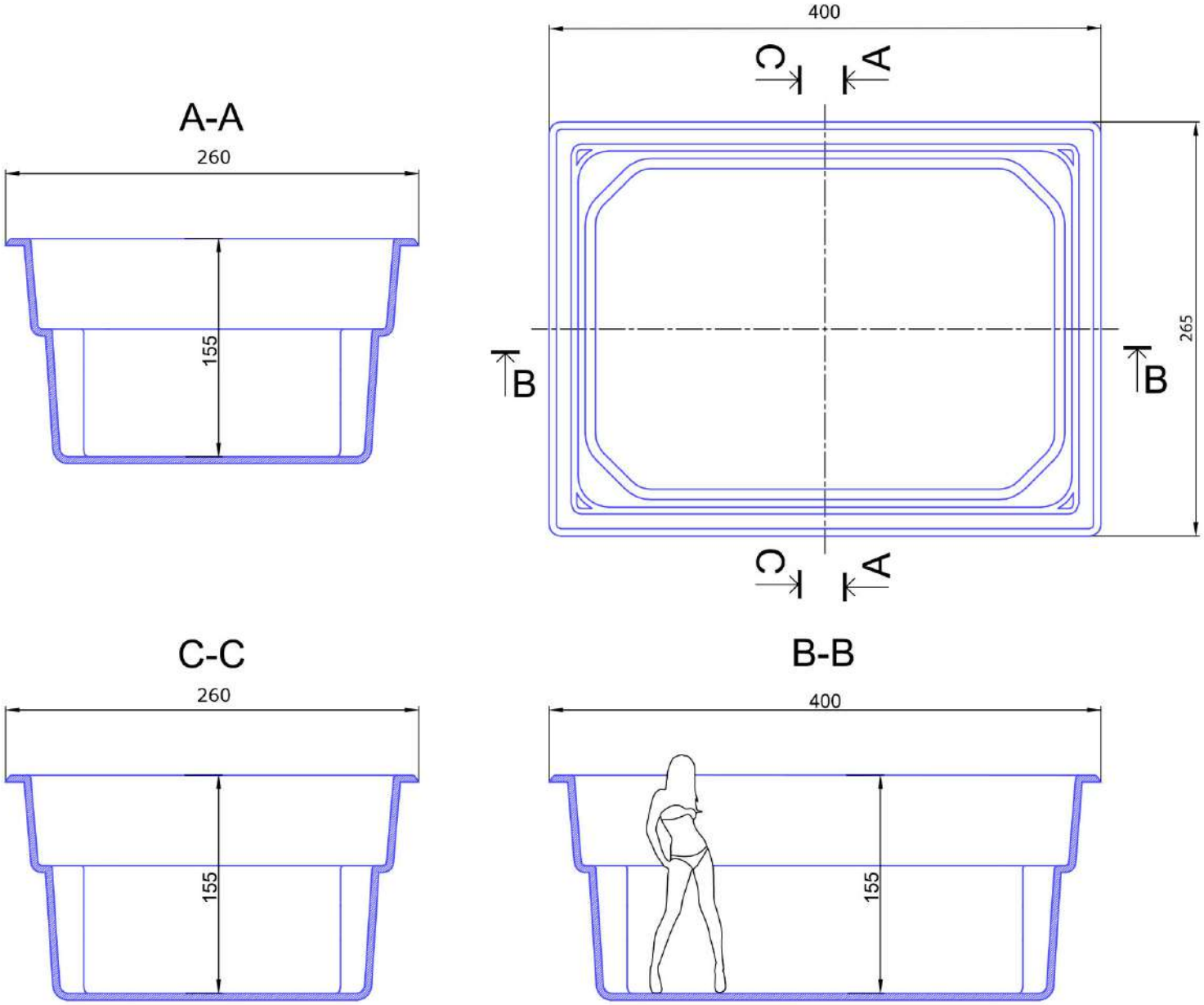
A-A
260
155
400
C
A
B
B
265
C
A
C-C
260
155
B-B
400
155